17TG4

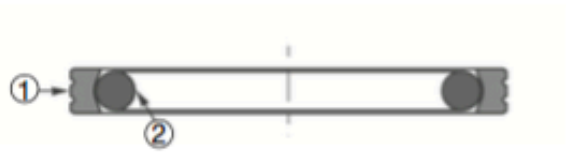

17TG4

Example of item code

17 TG4 1 00500 - T10 N

Sealtech code | Profile | Serie | Inside diameter d (mmx10) | Material ① | Material ②

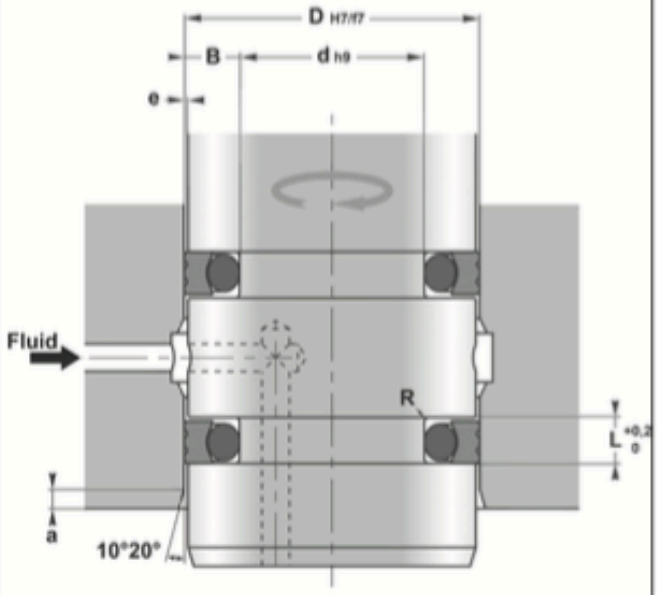

Operating conditions	see page <?>
Pressure	30 MPa
Temperature	-30°C to 100°C
Speed	2 m/s
pv value	up to 2,5 MPa.m/s
Fluids	Mineral oils, water emulsions
Shaft surface hardness	> 55 HRc

Materials	see page <?>
Dynamic seal ①	T10
Static seal ②	NBR

Assembly see page <?>

In closed groove

Advantages see page <?>

- Low friction
- Stick-slip free
- Compact simple groove design
- Available in all sizes up to 2600 mm

Please contact us for applications approaching maximum values.

Serie N°	d (mm)		L (mm)	d (mm)	R (mm)	e max (mm)		O-ring	Number of grooves in the sealing surface
	Standard range	Extended range				10 Mpa	20 Mpa		
17TG40	8->39,9	8->135	2,2	D - 4,9	0,4	0,15	0,1	1,78	0
17TG41	40->79,9	14->250	3,2	D - 7,5	0,6	0,2	0,15	2,62	1
17TG42	80->132,9	22->460	4,2	D - 11	1	0,25	0,2	3,53	1
17TG43	133->329,9	40->675	6,3	D - 15,5	1,3	0,3	0,25	5,34	2
17TG44	330->669,9	133->690	8,1	D - 21	1,8	0,3	0,25	7	2
17TG45	670->999,9	670->999,9	9,5	D - 28	2,5	0,45	0,3	8,4	2

d	D	L	Reference
20	15,1	2,2	17TG4000200-T10N
25	20,1	2,2	17TG4000250-T10N
40	32,5	3,2	17TG4100400-T10N
50	42,5	3,2	17TG4100500-T10N
63	55,5	3,2	17TG4100630-T10N
80	69	4,2	17TG4200800-T10N
100	89	4,2	17TG4201000-T10N
120	109	4,2	17TG4201200-T40N
125	114	4,2	17TG4201250-T10N
160	144,5	6,3	17TG4301600-T10N
200	184,5	6,3	17TG4302000-T10N
250	234,5	6,3	17TG4302500-T10N
300	279	8,1	17TG4403000-T10N