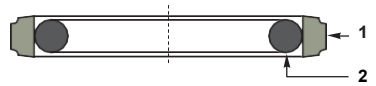

PT

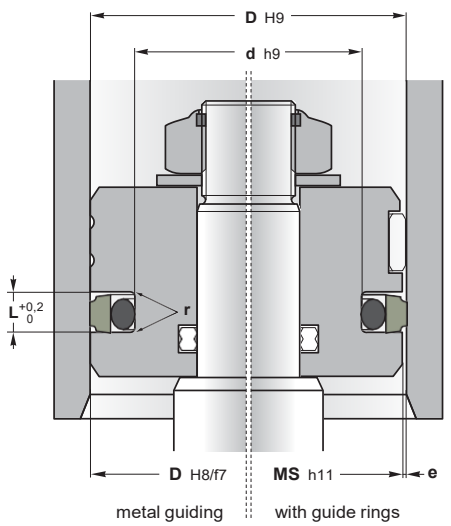

MS = D - 2e

PT Turcon® **Glyd Ring® T** is a double acting piston seal. Both lateral profile flanks are inclined so that the seal profile tapers towards the seal surface.

The profile can thus retain the robust and compact form typical of piston seals without losing any of the flexibility required to achieve a pressure-related maximum compression. The edge angle created by the special **Glyd Ring® T** crosssectional form permits an additional degree of freedom and enables a slight tilting movement of the seal.

The maximum compression is thus always shifted towards the area of the seal edge directly exposed to the pressure. On the low pressure edge of the seal, the **Glyd Ring® T** exhibts only zones with neutral strains, thus effectively reducing the danger of gap extrusion.

Operating conditions	
Pressure	≤ 50 MPa
Temperature	-30°C to 100°C
Speed	≤ 15 m/s

Materials	
Dynamic sealing element ①	Turcon® T46 **NEW:** Turcon® M12
Energising element ②	NBR 70 Sh A

Assembly

On one-piece pistons

Advantages

- Low running friction
- No Stick-slip
- Long service life
- Small sections
- Compatibility with nearly all media due to the high chemical resistance of the sealing element and the wide selection of O-ring compounds
- Simple groove design
- Large temperature range using the right O-ring

Please contact us for applications approaching maximum values.

Serie	D (mm) Standard serie	D (mm) Light serie	D (mm) Heavy serie	L (mm)	d (mm)	r (mm)	e (mm) 10 MPa	e (mm) 20 MPa	e (mm) 40MPa	e (mm) 50MPa	O-ring ①
PT00	8→14,9	15→39,9		2,2	**D** - 4,9	0,4	≤ 0,4	≤ 0,3	≤ 0,2	H8/f8	1,78
PT01	15→39,9	40→79,9		3,2	**D** - 7,5	0,6	≤ 0,6	≤ 0,5	≤ 0,3		2,62
PT02	40→79,9	80→132,9	15→39,9	4,2	**D** - 11	1	≤ 0,7	≤ 0,5	≤ 0,3		3,53
PT03	80→132,9	133→329,9	40→79,9	6,3	**D** - 15,5	1,3	≤ 0,8	≤ 0,6	≤ 0,4		5,34
PT04	133→329,9	330→669,9	80→132,9	8,1	**D** - 21	1,8	≤ 0,8	≤ 0,6	≤ 0,4		7
PT08	330→669,9	670→999,9	133→329,9	8,1	**D** - 24,5	1,8	≤ 0,9	≤ 0,7	≤ 0,5		7
PT05	670→999,9		330→669,9	9,5	**D** - 28	2,5	≤ 1	≤ 0,8	≤ 0,6		8,4
PT05X	≥ 1000			13,8	**D** - 28	3	≤ 1,2	≤ 0,9	≤ 0,7		12

D	d	L	r	O-ring NBR 70 Sh A	ISO 3320	Reference
10	5,1	2,2	0,4	4,47 x 1,78		**PT0000100-T46N**
12	7,1	2,2	0,4	6,70 x 1,8		**PT0000120-T46N**
13	8,1	2,2	0,4	7,94 x 1,78		**PT0000130-T46N**
14	9,1	2,2	0,4	8,75 x 1,8		**PT0000140-T46N**
15	7,5	3,2	0,6	6,98 x 2,62		**PT0100150-T46N**
16	11,1	2,2	0,4	10,60 x 1,8		**PT0000160-T46N**
16	8,5	3,2	0,6	7,59 x 2,62	•	**PT0100160-T46N**
20	12,5	3,2	0,6	12,37 x 2,62	•	**PT0100200-T46N**
22	14,5	3,2	0,6	13,94 x 2,62		**PT0100220-T46N**
24	16,5	3,2	0,6	15,54 x 2,62		**PT0100240-T46N**
25	17,5	3,2	0,6	17,12 x 262	•	**PT0100250-T46N**
28	20,5	3,2	0,6	20,29 x 2,62		**PT0100280-T46N**
30	22,5	3,2	0,6	21,89 x 2,62		**PT0100300-T46N**
32	24,5	3,2	0,6	23,47 x 2,62	•	**PT0100320-T46N**
35	27,5	3,2	0,6	26,64 x 2,62		**PT0100350-T46N**
36	28,5	3,2	0,6	28,24 x 2,62		**PT0100360-T46N**
38	30,5	3,2	0,6	29,82 x 2,62		**PT0100380-T46N**
40	29	4,2	1	28,17 x 3,53	•	**PT0200400-T46N**
42	31	4,2	1	29,75 x 3,53		**PT0200420-T46N**
45	34	4,2	1	32,92 x 3,53		**PT0200450-T46N**
48	37	4,2	1	36,09 x 3,53		**PT0200480-T46N**
50	39	4,2	1	37,69 x 3,53	•	**PT0200500-T46N**
50	34,5	6,3	1,3	32,69 x 5,34	•	**PT0300500-T46N**
52	41	4,2	1	40,87 x 3,53		**PT0200520-T46N**
55	44	4,2	1	44,04 x 3,53		**PT0200550-T46N**
60	49	4,2	1	47,22 x 3,53		**PT0200600-T46N**
60	44,5	6,3	1,3	43,82 x 5,34		**PT0300600-T46N**
63	52	4,2	1	50,39 x 3,53	•	**PT0200630-T46N**
63	47,5	6,3	1,3	46,99 x 5,34	•	**PT0300630-T46N**
65	54	4,2	1	53,57 x 3,53		**PT0200650-T46N**
65	49,5	6,3	1,3	46,99 x 5,34		**PT0300650-T46N**
70	59	4,2	1	56,74 x 3,53		**PT0200700-T46N**
70	54,5	6,3	1,3	53,34 x 5,34		**PT0300700-T46N**
75	64	4,2	1	63,09 x 3,53		**PT0200750-T46N**
80	64,5	6,3	1,3	62,87 x 5,34	•	**PT0300800-T46N**
80	59	8,1	1,8	58 x 7	•	**PT0400800-T46N**
85	69,5	6,3	1,3	69,22 x 5,34		**PT0300850-T46N**
85	64	8,1	1,8	63 x 7		**PT0400850-T46N**
90	74,5	6,3	1,3	72,39 x 5,34		**PT0300900-T46N**
90	69	8,1	1,8	68 x 7		**PT0400900-T46N**
95	79,5	6,3	1,3	78,74 x 5,34		**PT0300950-T46N**
100	84,5	6,3	1,3	81,92 x 5,34	•	**PT0301000-T46N**
100	79	8,1	1,8	78 x 7		**PT0401000-T46N**
105	89,5	6,3	1,3	88,27 x 5,34		**PT0301050-T46N**
110	94,5	6,3	1,3	91,44 x 5,34		**PT0301100-T46N**

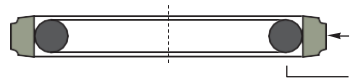

PT

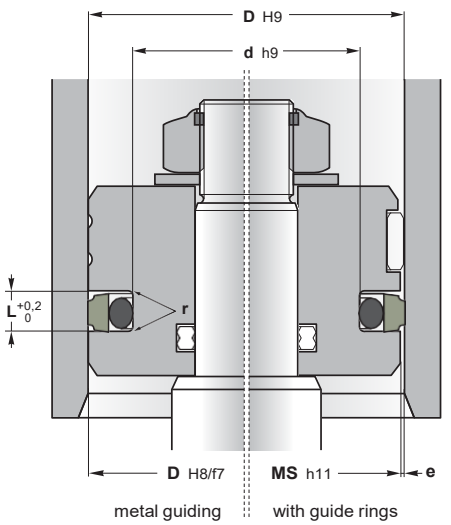

MS = D - 2e

PT Turcon® **Glyd Ring® T** is a double acting piston seal. Both lateral profile flanks are inclined so that the seal profile tapers towards the seal surface.

The profile can thus retain the robust and compact form typical of piston seals without losing any of the flexibility required to achieve a pressure-related maximum compression. The edge angle created by the special **Glyd Ring® T** crosssectional form permits an additional degree of freedom and enables a slight tilting movement of the seal.

The maximum compression is thus always shifted towards the area of the seal edge directly exposed to the pressure. On the low pressure edge of the seal, the **Glyd Ring® T** exhibts only zones with neutral strains, thus effectively reducing the danger of gap extrusion.

Operating conditions	
Pressure	≤ 50 MPa
Temperature	-30°C to 100°C
Speed	≤ 15 m/s

Materials	
Dynamic sealing element ①	Turcon® T46 **NEW:** Turcon® M12
Energising element ②	NBR 70 Sh A

Assembly

On one-piece pistons

Advantages

- Low running friction
- No Stick-slip
- Long service life
- Small sections
- Compatibility with nearly all media due to the high chemical resistance of the sealing element and the wide selection of O-ring compounds
- Simple groove design
- Large temperature range using the right O-ring

Please contact us for applications approaching maximum values.

Serie	D (mm) Standard serie	D (mm) Light serie	D (mm) Heavy serie	L (mm)	d (mm)	r (mm)	e (mm) 10 MPa	e (mm) 20 MPa	e (mm) 40MPa	e (mm) 50MPa	O-ring ①
PT00	8 → 14,9	15 → 39,9		2,2	**D** - 4,9	0,4	≤ 0,4	≤ 0,3	≤ 0,2	H8/f8	1,78
PT01	15 → 39,9	40 → 79,9		3,2	**D** - 7,5	0,6	≤ 0,6	≤ 0,5	≤ 0,3		2,62
PT02	40 → 79,9	80 → 132,9	15 → 39,9	4,2	**D** - 11	1	≤ 0,7	≤ 0,5	≤ 0,3		3,53
PT03	80 → 132,9	133 → 329,9	40 → 79,9	6,3	**D** - 15,5	1,3	≤ 0,8	≤ 0,6	≤ 0,4		5,34
PT04	133 → 329,9	330 → 669,9	80 → 132,9	8,1	**D** - 21	1,8	≤ 0,8	≤ 0,6	≤ 0,4		7
PT08	330 → 669,9	670 → 999,9	133 → 329,9	8,1	**D** - 24,5	1,8	≤ 0,9	≤ 0,7	≤ 0,5		7
PT05	670 → 999,9		330 → 669,9	9,5	**D** - 28	2,5	≤ 1	≤ 0,8	≤ 0,6		8,4
PT05X	≥ 1000			13,8	**D** - 28	3	≤ 1,2	≤ 0,9	≤ 0,7		12

D	d	L	r	O-ring NBR 70 Sh A	ISO 3320	Reference
110	89	8,1	1,8	88 x 7		**PT0401100-T46N**
115	99,5	6,3	1,3	97,79 x 5,34		**PT0301150-T46N**
120	104,5	6,3	1,3	100,97 x 5,34		**PT0301200-T46N**
120	99	8,1	1,8	98 x 7		**PT0401200-T46N**
125	109,5	6,3	1,3	107,32 x 5,34	•	**PT0301250-T46N**
125	104	8,1	1,8	103 x 7	•	**PT0401250-T46N**
130	114,5	6,3	1,3	113,67 x 5,34		**PT0301300-T46N**
130	109	8,1	1,8	108 x 7		**PT0401300-T46N**
140	124,5	6,3	1,3	123,19 x 5,34		**PT0301400-T46N**
140	119	8,1	1,8	116,84 x 7		**PT0401400-T46N**
150	129	8,1	1,8	126,37 x 7		**PT0401500-T46N**
160	139	8,1	1,8	135,89 x 7	•	**PT0401600-T46N**
170	149	8,1	1,8	145,42 x 7		**PT0401700-T46N**
180	164,5	6,3	1,3	164,47 x 5,34		**PT0301800-T46N**
180	159	8,1	1,8	158,12 x 7		**PT0401800-T46N**
190	169	8,1	1,8	164,47 x 7		**PT0401900-T46N**
200	179	8,1	1,8	177,17 x 7	•	**PT0402000-T46N**
210	189	8,1	1,8	183,52 x 7		**PT0402100-T46N**
220	199	8,1	1,8	196,22 x 7		**PT0402200-T46N**
225	204	8,1	1,8	202,57 x 7		**PT0402250-T46N**
230	209	8,1	1,8	202,57 x 7		**PT0402300-T46N**
240	219	8,1	1,8	215,27 x 7		**PT0402400-T46N**
250	229	8,1	1,8	227,97 x 7	•	**PT0402500-T46N**
260	239	8,1	1,8	240,67 x 7		**PT0402600-T46N**
270	249	8,1	1,8	240,67 x 7		**PT0402700-T46N**
280	259	8,1	1,8	253,37 x 7		**PT0402800-T46N**
290	269	8,1	1,8	266,07 x 7		**PT0402900-T46N**
300	279	8,1	1,8	278,77 x 7		**PT0403000-T46N**
320	299	8,1	1,8	291,47 x 7	•	**PT0403200-T46N**
325	304	8,1	1,8	297,8 x 7		**PT0403250-T46N**
330	305,5	8,1	1,8	304,17 x 7		**PT0803300-T46N**
340	319	8,1	1,8	316,87 x 7		**PT0403400-T46N**
340	315,5	8,1	1,8	316,87 x 7		**PT0803400-T46N**
350	325,5	8,1	1,8	316,87 x 7		**PT0803500-T46N**
360	335,5	8,1	1,8	329,57 x 7		**PT0803600-T46N**
370	345,5	8,1	1,8	342,27 x 7		**PT0803700-T46N**
380	355,5	8,1	1,8	354,97 x 7		**PT0803800-T46N**
400	375,5	8,1	1,8	367,67 x 7	•	**PT0804000-T46N**
410	385,5	8,1	1,8	380,37 x 7		**PT0804100-T46N**
420	395,5	8,1	1,8	393,07 x 7		**PT0804200-T46N**
450	425,5	8,1	1,8	417,96 x 7		**PT0804500-T46N**
500	475,5	8,1	1,8	468,76 x 7	•	**PT0805000-T46N**