10DUM.../N

10DUM.../N

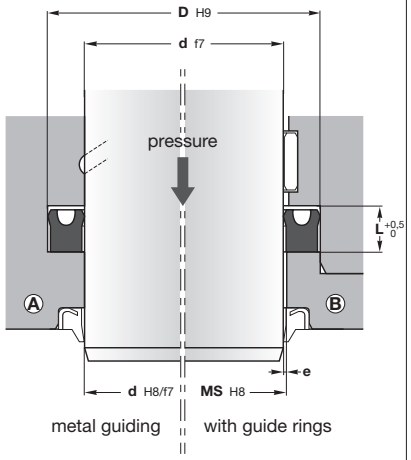

e (mm) ≤ 0,3 - 0,001xP (bar)

MS = d + 2e

Machining of housings: see pages 20-21

Operating conditions	**see page 9**
Pressure	≤ 120 bar
Temperature	-30°C to 100°C
Speed	≤ 0,5 m/s
Fluids	**see page 17**

Materials	**see pages 10-15**
Seal	90° Shore A NBR

Assembly	**see pages 26-29**
In one-piece housings Ⓐ	
In two-piece housings Ⓑ	

Advantages

- Low friction
- Low cost
- Symetric seal for rods and pistons

Please contact us for applications approaching maximum values.

d	D	L	Reference
4	12	4,5	10DUM 1204/N
5	13	4,5	10DUM 1305/N
	15	5,5	10DUM 1505/N
6	14	4,5	10DUM 1406/N
	16	5,5	10DUM 1606/N
7	15	4,5	10DUM 1507/N
8	16	4,5	10DUM 1608/N
	16	9	10DUM 1608/1/N
	18	5,5	10DUM 1808/N
	20	6,6	10DUM 2008/N
10	18	4,5	10DUM 1810/N
	20	5,5	10DUM 2010/N
	20	9	10DUM 2010/1/N
	22	6,6	10DUM 2210/N
	22	9	10DUM 2210/1/N
	25	11	10DUM 2510/1/N
12	20	4,5	10DUM 2012/N
	22	5,5	10DUM 2212/N
	24	6,6	10DUM 2412/N
	24	11	10DUM 2412/1/N
13	25	6,6	10DUM 2513/N
14	22	4,5	10DUM 2214/N
	24	5,5	10DUM 2414/N
	28	11	10DUM 2814/N
15	25	5,5	10DUM 2515/N
	27	6,6	10DUM 2715/N
	28	11	10DUM 2815/N
	30	8,3	10DUM 3015/N
	30	11	10DUM 3015/1/N
16	24	4,5	10DUM 2416/N
	26	5,5	10DUM 2616/N
	26	7	10DUM 2616/1/N
	28	6,6	10DUM 2816/N
	32	11	10DUM 3216/N
17	25	4,5	10DUM 2517/N
18	26	4,5	10DUM 2618/N
	28	5,5	10DUM 2818/N
	30	6,6	10DUM 3018/N
	30	11	10DUM 3018/1/N
20	27	7	10DUM 2720/N
	28	4,5	10DUM 2820/N
	30	5,5	10DUM 3020/N
	30	9	10DUM 3020/1/N
	32	6,6	10DUM 3220/N
	35	8,3	10DUM 3520/N
	35	11	10DUM 3520/1/N
	36	11	10DUM 3620/N
	40	13	10DUM 4020/N
21	33	6,6	10DUM 3321/N
22	30	4,5	10DUM 3022/N
	32	5,5	10DUM 3222/N
	32	9	10DUM 3222/1/N
	34	6,6	10DUM 3422/N
	34	11	10DUM 3422/1/N
	38	11	10DUM 3822/N
23	35	6,6	10DUM 3523/N
24	32	4,5	10DUM 3224/N
	34	5,5	10DUM 3424/N
	34	6	10DUM 3424/1/N
	36	6,6	10DUM 3624/N
	40	9	10DUM 4024/N
25	33	4,5	10DUM 3325/N
	33	6	10DUM 3325/1/N
	35	5,5	10DUM 3525/N
	35	11	10DUM 3525/1/N
	37	6,6	10DUM 3725/N
	40	8,3	10DUM 4025/N
	40	11	10DUM 4025/1/N
	45	11	10DUM 4525/N
26	34	4,5	10DUM 3426/N
	36	5,5	10DUM 3626/N
	38	6,6	10DUM 3826/N
27	35	4,5	10DUM 3527/N
28	36	4,5	10DUM 3628/N
	38	5,5	10DUM 3828/N
	40	6,6	10DUM 4028/N
	44	9	10DUM 4428/N
	48	13	10DUM 4828/N
29	37	4,5	10DUM 3729/N
30	38	4,5	10DUM 3830/N
	38	6,5	10DUM 3830/1/N
	40	5,5	10DUM 4030/N
	42	11	10DUM 4230/N
	45	8,3	10DUM 4530/N
	45	11	10DUM 4530/1/N
	50	13	10DUM 5030/N
32	40	4,5	10DUM 4032/N
	42	5,5	10DUM 4232/N
	44	6,6	10DUM 4432/N
	45	11	10DUM 4532/N
	50	13	10DUM 5032/N
33	43	7	10DUM 4333/1/N
	45	6,6	10DUM 4533/N
35	45	5,5	10DUM 4535/N
	45	9	10DUM 4535/1/N
	50	8,3	10DUM 5035/N
	52	13	10DUM 5235/N
	55	11	10DUM 5535/N
	55	13	10DUM 5535/1/N
36	46	5,5	10DUM 4636/N
38	48	5,5	10DUM 4838/N
	50	6,6	10DUM 5038/N
	50	7	10DUM 5038/1/N
39	58	11	10DUM 5839/N
40	50	5,5	10DUM 5040/N
	50	7	10DUM 5040/1/N
	50	11	10DUM 5040/2/N
	52	6,6	10DUM 5240/N
	55	8,3	10DUM 5540/N
	55	11	10DUM 5540/1/N
	56	11	10DUM 5640/N
	60	11	10DUM 6040/N
	60	13	10DUM 6040/1/N

10DUM.../N

10DUM.../N

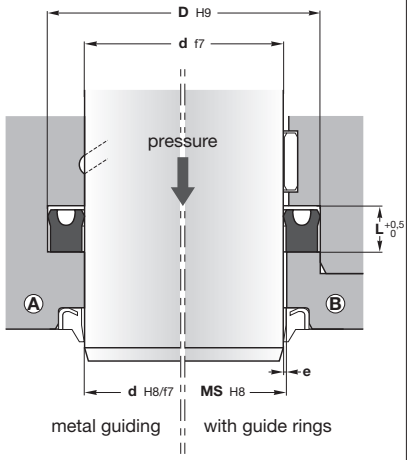

e (mm) ≤ 0,3 - 0,001xP (bar)

MS = d + 2e

Machining of housings: see pages 20-21

Operating conditions	**see page 9**
Pressure	≤ 120 bar
Temperature	-30°C to 100°C
Speed	≤ 0,5 m/s
Fluids	**see page 17**

Materials	**see pages 10-15**
Seal	90° Shore A NBR

Assembly	**see pages 26-29**
In one-piece housings Ⓐ	
In two-piece housings Ⓑ	

Advantages

- Low friction
- Low cost
- Symetric seal for rods and pistons

Please contact us for applications approaching maximum values.

d	D	L	Reference
42	52	5,5	**10DUM 5242/N**
	62	13	**10DUM 6242/N**
43	55	6,6	**10DUM 5543/N**
45	55	5,5	**10DUM 5545/N**
	55	11	**10DUM 5545/1/N**
	58	11	**10DUM 5845/N**
	60	8,3	**10DUM 6045/N**
	60	11	**10DUM 6045/1/N**
	63	13	**10DUM 6345/N**
	65	13	**10DUM 6545/N**
46	56	5,5	**10DUM 5646/N**
	58	6,6	**10DUM 5846/N**
48	60	6,6	**10DUM 6048/N**
	68	13	**10DUM 6848/N**
50	60	5,5	**10DUM 6050/N**
	60	7,5	**10DUM 6050/3/N**
	60	9	**10DUM 6050/1/N**
	60	11	**10DUM 6050/2/N**
	62	6,6	**10DUM 6250/N**
	63	11	**10DUM 6350/N**
	65	8,3	**10DUM 6550/N**
	65	11	**10DUM 6550/1/N**
	65	13	**10DUM 6550/2/N**
	70	11	**10DUM 7050/N**
	70	13	**10DUM 7050/1/N**
51	63	6,6	**10DUM 6351/N**
52	72	11	**10DUM 7252/N**
53	63	5,5	**10DUM 6353/N**
	63	7	**10DUM 6353/1/N**
	65	6,6	**10DUM 6553/N**
54	66	6,6	**10DUM 6654/N**
55	65	5,5	**10DUM 6555/N**
	65	7	**10DUM 6555/1/N**
	67	6,6	**10DUM 6755/N**
	70	8,3	**10DUM 7055/N**
	75	13	**10DUM 7555/N**
	80	16	**10DUM 8055/N**

d	D	L	Reference
56	76	13	**10DUM 7656/N**
	80	16	**10DUM 8056/N**
60	70	5,5	**10DUM 7060/N**
	75	8,3	**10DUM 7560/N**
	75	13	**10DUM 7560/1/N**
	80	11	**10DUM 8060/1/N**
	80	13	**10DUM 8060/N**
63	73	5,5	**10DUM 7363/N**
	73	7	**10DUM 7363/1/N**
	83	13	**10DUM 8363/N**
65	75	5,5	**10DUM 7565/N**
	80	8,3	**10DUM 8065/N**
	80	13	**10DUM 8065/1/N**
	85	13	**10DUM 8565/N**
70	80	5,5	**10DUM 8070/N**
	85	8,3	**10DUM 8570/N**
	90	13	**10DUM 9070/N**
75	85	13	**10DUM 8575/1/N**
	90	8,3	**10DUM 9075/N**
	90	11	**10DUM 9075/1/N**
	95	13	**10DUM 9575/N**
80	90	5,5	**10DUM 9080/N**
	90	7	**10DUM 9080/1/N**
	95	8,3	**10DUM 9580/N**
	100	13	**10DUM 10080/N**
	100	16	**10DUM 10080/1/N**
85	95	5,5	**10DUM 9585/N**
	100	8,3	**10DUM 100085/N**
	100	13	**10DUM 10085/1/N**
	105	16	**10DUM 10585/N**
90	100	5,5	**10DUM 100090/N**
	105	8,3	**10DUM 105090/N**
	105	13	**10DUM 10590/1/N**
	110	16	**10DUM 11090/N**
95	110	8,3	**10DUM 110095/N**
	115	16	**10DUM 11595/N**

d	D	L	Reference
100	110	5,5	**10DUM 110100/N**
	120	13	**10DUM 120100/N**
	120	16	**10DUM 120100/1/N**
	125	16	**10DUM 125100/N**
	130	19	**10DUM 130100/N**
105	120	8,3	**10DUM 120105/N**
	130	19	**10DUM 130105/N**
110	125	8,3	**10DUM 125110/N**
	125	13	**10DUM 125110/1/N**
	130	13	**10DUM 130110/N**
	135	19	**10DUM 135110/N**
	140	19	**10DUM 140110/N**
115	130	8,3	**10DUM 130115/N**
	140	19	**10DUM 140115/N**
120	145	19	**10DUM 145120/N**
	150	19	**10DUM 150120/N**
125	140	8,3	**10DUM 140125/N**
	150	19	**10DUM 150125/N**
	155	19	**10DUM 155125/N**
130	160	19	**10DUM 160130/N**
140	160	16	**10DUM 160140/N**
	170	19	**10DUM 170140/N**
145	160	10	**10DUM 160145/N**
	170	19	**10DUM 170145/N**
	175	19	**10DUM 175145/N**
150	180	19	**10DUM 180150/N**
160	180	16	**10DUM 180160/N**
170	200	23	**10DUM 200170/N**
180	210	23	**10DUM 210180/N**
200	230	23	**10DUM 230200/N**