10B.../NEI

10B.../NEI

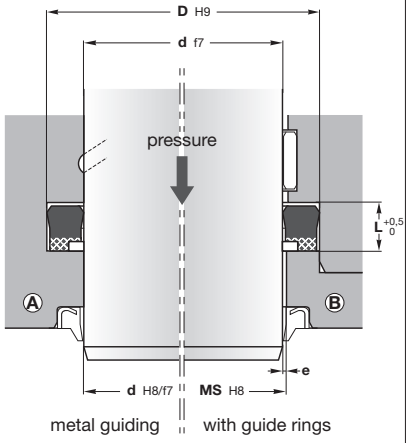

MS = d + 2e

Machining of housings: see pages 20-21

Pressure (bar)	e (mm)
160	≤ 0,4
250	≤ 0,2
400	≤ 0,1

Operating conditions	**see page 9**
Pressure	≤ 400 bar
Temperature	-30°C to 110°C
Speed	≤ 0,5 m/s
Fluids	**see page 17**

Materials	**see pages 10-15**
Seal ①	NBR with cotton fabric
Anti-extrusion ring ②	Acetal resin (POM)

Assembly	**see pages 26-29**
In one-piece housings Ⓐ	
In two-piece housings Ⓑ	

Advantages

- Efficient sealing at low pressure
- Easy to fit
- Large size range
- Small cross sections
- Good chemical resistance
- Wide temperature range
- The integrated anti-extrusion ring prevents the seal material from extrusion and higher pressure

Please contact us for applications approaching maximum values.

d	D	L	Reference
25	33	6,4	**10B 129098/1/NEI**
	35	9	**10B 137098/NEI**
25,4	38,1	10	**10B 150100/NEI**
28	36	6,4	**10B 141110/NEI**
	38	8	**10B 149110/1/NEI**
	40	9,5	**10B 157110/NEI**
28,57	39,68	9,25	**10B 156112/NEI**
30	38	6,4	**10B 149118/NEI**
	40	7,5	**10B 157118/NEI**
	40	10,5	**10B 157118/1/NEI**
	45	9	**10B 177118/1/NEI**
32	40	6,4	**10B 157125/1/NEI**
	40	9	**10B 157125/NEI**
	42	11	**10B 165125/NEI**
	45	10	**10B 177125/NEI**
34,92	50,8	8,5	**10B 200137/4/NEI**
	50,8	11,6	**10B 200137/2/NEI**
35	43	6,4	**10B 169137/NEI**
	45	10,5	**10B 177137/3/NEI**
	50	11,5	**10B 196137/NEI**
36	43	6,5	**10B 169141/NEI**
	44	6,4	**10B 173141/NEI**
	46	8,5	**10B 181141/NEI**
	48	9,5	**10B 188141/NEI**
	48	12	**10B 188141/1/NEI**
38,1	50,8	10	**10B 200150/NEI**
	53,97	10,5	**10B 212150/5/NEI**
40	48	6,5	**10B 188157/NEI**
	50	8	**10B 196157/3/NEI**
	50	10	**10B 196157/1/NEI**
	50	11	**10B 196157/NEI**
	55	8	**10B 216157/NEI**
	55	11	**10B 216157/1/NEI**
	60	14,5	**10B 236157/NEI**
42	52	9	**10B 204165/NEI**
44,45	53,97	7,62	**10B 212175/1/NEI**
	60,32	11,6	**10B 237175/NEI**

d	D	L	Reference
45	55	8	**10B 216177/NEI**
	55	11	**10B 216177/1/NEI**
	57	10	**10B 224177/NEI**
	60	10,5	**10B 236177/NEI**
	65	14,5	**10B 255177/NEI**
50	60	8	**10B 236196/NEI**
	60	10	**10B 236196/1/NEI**
	62	9,5	**10B 244196/1/NEI**
	65	11	**10B 255196/NEI**
	70	14,5	**10B 275196/NEI**
55	65	8	**10B 255216/1/NEI**
	65	11	**10B 255216/NEI**
	70	10,5	**10B 275216/NEI**
	75	14,5	**10B 295216/NEI**
56	71	10,5	**10B 279220/NEI**
	71	12,5	**10B 279220/1/NEI**
	76	14,5	**10B 299220/NEI**
57,15	69,85	10	**10B 275225/NEI**
60	69,5	7	**10B 273236/NEI**
	70	8	**10B 275236/NEI**
	70	11	**10B 275236/1/NEI**
	70	13	**10B 275236/2/NEI**
	72	10	**10B 283236/NEI**
	75	13	**10B 295236/NEI**
	80	14,5	**10B 314236/NEI**
63	75	11	**10B 295248/NEI**
	78	12,5	**10B 307248/NEI**
	83	14,5	**10B 326248/NEI**
63,5	76,2	8,5	**10B 300250/NEI**
65	75	13,5	**10B 295255/NEI**
	77	9,6	**10B 303255/NEI**
	80	11,5	**10B 314255/NEI**
	80	12,5	**10B 314255/2/NEI**
70	80	8	**10B 314275/1/NEI**
	80	13	**10B 314275/NEI**
	82	10,5	**10B 322275/NEI**
	84	12,5	**10B 330275/NEI**
	85	12	**10B 334275/1/NEI**
	85	12,5	**10B 334275/NEI**

10B.../NEI

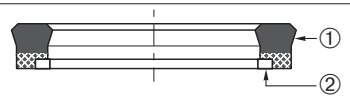

10B.../NEI

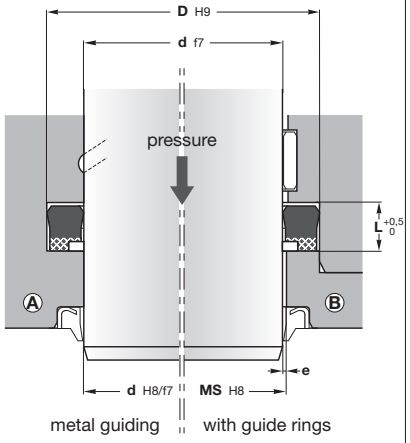

MS = d + 2e

Machining of housings: see pages 20-21

Pressure (bar)	e (mm)
160	≤ 0,4
250	≤ 0,2
400	≤ 0,1

Operating conditions	**see page 9**
Pressure	≤ 400 bar
Temperature	-30°C to 110°C
Speed	≤ 0,5 m/s
Fluids	**see page 17**

Materials	**see pages 10-15**
Seal ①	NBR with cotton fabric
Anti-extrusion ring ②	Acetal resin (POM)

Assembly	**see pages 26-29**
In one-piece housings Ⓐ	
In two-piece housings Ⓑ	

Advantages

- Efficient sealing at low pressure
- Easy to fit
- Large size range
- Small cross sections
- Good chemical resistance
- Wide temperature range
- The integrated anti-extrusion ring prevents the seal material from extrusion and higher pressure

Please contact us for applications approaching maximum values.

d	D	L	Reference
75	85	11	**10B 334295/2/NEI**
	90	11,5	**10B 354295/NEI**
	90	12,8	**10B 354295/1/NEI**
	95	14,5	**10B 374295/NEI**
80	93	14,5	**10B 366314/NEI**
	95	12	**10B 374314/NEI**
	96	10,5	**10B 377314/NEI**
	100	12	**10B 393314/1/NEI**
	100	14,5	**10B 393314/NEI**
85	100	12	**10B 393334/1/NEI**
88,9	114,3	19,5	**10B 450350/2/NEI**
90	100	11	**10B 393354/NEI**
	105	9,5	**10B 413354/NEI**
	105	12,5	**10B 413354/1/NEI**
	106,2	10,8	**10B 418354/NEI**
	110	12,5	**10B 433354/NEI**
95	107	12,5	**10B 421374/NEI**
	110	12,5	**10B 433374/NEI**
	112	12	**10B 441374/NEI**
	115	14,5	**10B 452374/NEI**
100	113	13,5	**10B 444393/NEI**
	115	11,5	**10B 452393/1/NEI**
	115	12,5	**10B 452393/NEI**
	120	12	**10B 472393/1/NEI**
	120	14,5	**10B 472393/NEI**
105	115	11	**10B 452413/NEI**
	125	12,5	**10B 492413/NEI**
110	125	12	**10B 492433/NEI**
	130	12,5	**10B 511433/NEI**
	135	15,5	**10B 531433/NEI**

d	D	L	Reference
120	132,7	10	**10B 522472/NEI**
	135	12,5	**10B 531472/NEI**
	140	12,5	**10B 551472/NEI**
125	150	14,5	**10B 590492/NEI**
130	145	13	**10B 570511/1/NEI**
	145	15	**10B 570511/NEI**
	150	16	**10B 590511/NEI**
	155	18,8	**10B 610511/NEI**
135	150	14	**10B 590531/1/NEI**
	155	16	**10B 610531/NEI**
	160	14	**10B 629531/NEI**
140	155	13	**10B 610551/NEI**
	160	12,5	**10B 629551/NEI**
	160	14,5	**10B 629551/1/NEI**
145	157,7	10	**10B 620570/NEI**
150	170	14,5	**10B 669590/1/NEI**
160	175	16	**10B 688629/NEI**
	180	14,5	**10B 708629/NEI**
170	182,7	10	**10B 719669/NEI**
180	200	14,5	**10B 787708/NEI**
190	210	14,5	**10B 826748/NEI**
200	220	14,5	**10B 866787/NEI**
210	230	14	**10B 905826/NEI**